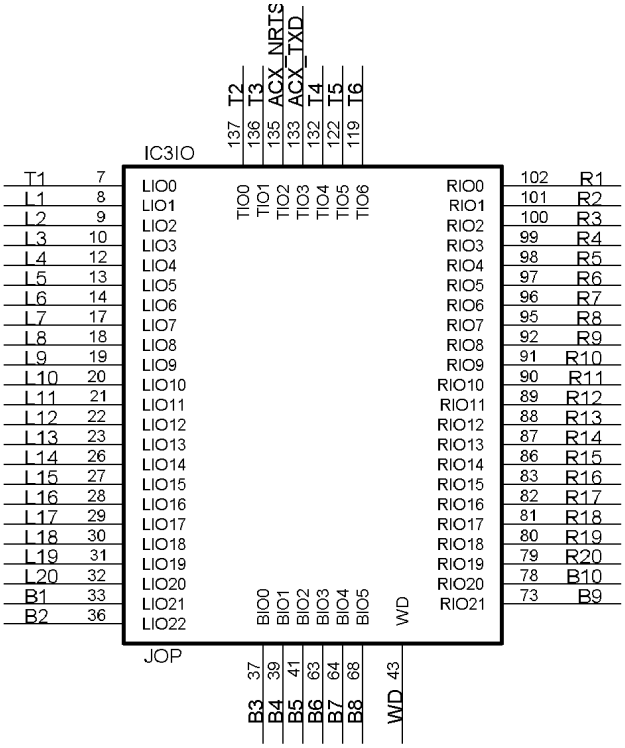
IC3IO
JOP
T1 7 LIO0
L1 8 LIO1
L2 9 LIO2
L3 10 LIO3
L4 12 LIO4
L5 13 LIO5
L6 14 LIO6
L7 17 LIO7
L8 18 LIO8
L9 19 LIO9
L10 20 LIO10
L11 21 LIO11
L12 22 LIO12
L13 23 LIO13
L14 26 LIO14
L15 27 LIO15
L16 28 LIO16
L17 29 LIO17
L18 30 LIO18
L19 31 LIO19
L20 32 LIO20
B1 33 LIO21
B2 36 LIO22
137 T2 TIO0
136 T3 TIO1
135 ACX_NRTS TIO2
133 ACX_TXD TIO3
132 T4 TIO4
122 T5 TIO5
119 T6 TIO6
37 B3 BIO0
39 B4 BIO1
41 B5 BIO2
63 B6 BIO3
64 B7 BIO4
68 B8 BIO5
43 WD WD
102 R1 RIO0
101 R2 RIO1
100 R3 RIO2
99 R4 RIO3
98 R5 RIO4
97 R6 RIO5
96 R7 RIO6
95 R8 RIO7
92 R9 RIO8
91 R10 RIO9
90 R11 RIO10
89 R12 RIO11
88 R13 RIO12
87 R14 RIO13
86 R15 RIO14
83 R16 RIO15
82 R17 RIO16
81 R18 RIO17
80 R19 RIO18
79 R20 RIO19
78 B10 RIO20
73 B9 RIO21

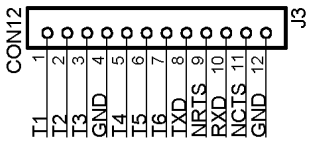
CON12
J3
1 T1
2 T2
3 T3
4 GND
5 T4
6 T5
7 T6
8 TXD
9 NRTS
10 RXD
11 NCTS
12 GND

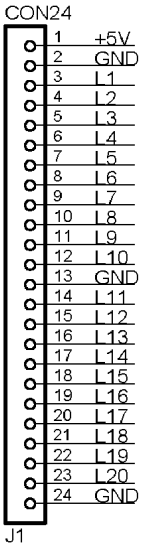
CON24
J1
1 +5V
2 GND
3 L1
4 L2
5 L3
6 L4
7 L5
8 L6
9 L7
10 L8
11 L9
12 L10
13 GND
14 L11
15 L12
16 L13
17 L14
18 L15
19 L16
20 L17
21 L18
22 L19
23 L20
24 GND

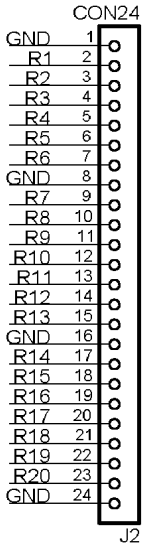
CON24
J2
1 GND
2 R1
3 R2
4 R3
5 R4
6 R5
7 R6
8 GND
9 R7
10 R8
11 R9
12 R10
13 R11
14 R12
15 R13
16 GND
17 R14
18 R15
19 R16
20 R17
21 R18
22 R19
23 R20
24 GND

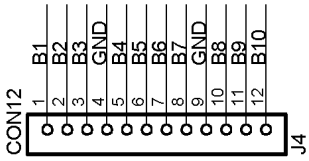
CON12
J4
1 B1
2 B2
3 B3
4 GND
5 B4
6 B5
7 B6
8 B7
9 GND
10 B8
11 B9
12 B10

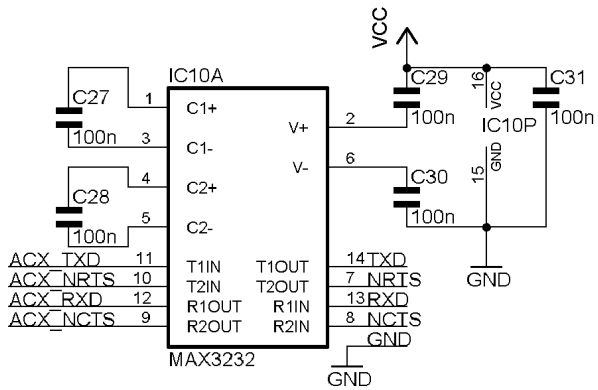
VCC
IC10A
C27
100n
C28
100n
C29
100n
C30
100n
C31
100n
IC10P
16 VCC
15 GND
GND
C1+ 1
C1- 3
C2+ 4
C2- 5
V+ 2
V- 6
ACX_TXD 11 T1IN
ACX_NRTS 10 T2IN
ACX_RXD 12 R1OUT
ACX_NCTS 9 R2OUT
T1OUT 14 TXD
T2OUT 7 NRTS
R1IN 13 RXD
R2IN 8 NCTS
MAX3232
GND